RECANVIS Jama , S.L.

RECANVIS I ACCESSORIS

VALEO - 730181 - RADIADOR 730181

MODELOS VEHÍCULOS:

RENAULT CLIO I (B/C57_, 5/357_) 1.2
RENAULT CLIO I (B/C57_, 5/357_) 1.4
RENAULT CLIO II (BB_, CB_) 1.2
RENAULT EXPRESS Furgoneta/monovolumen (F40_, G40_) 1.4

CARACTERÍSTICAS:

Profundidad de red [mm]: 24 mm
Ancho de red [mm]: 399 mm
Longitud de red [mm]: 432 mm
Material: Cobre
Tipo de cárter/carcasa: Cubierta de plástico
Calefacción / Refrigeración: Para vehículos sin radiador de aceite
Artículo complementario / información complementaria 2: Sin regulador de refrigerante
Peso [kg]: 3,51 kg

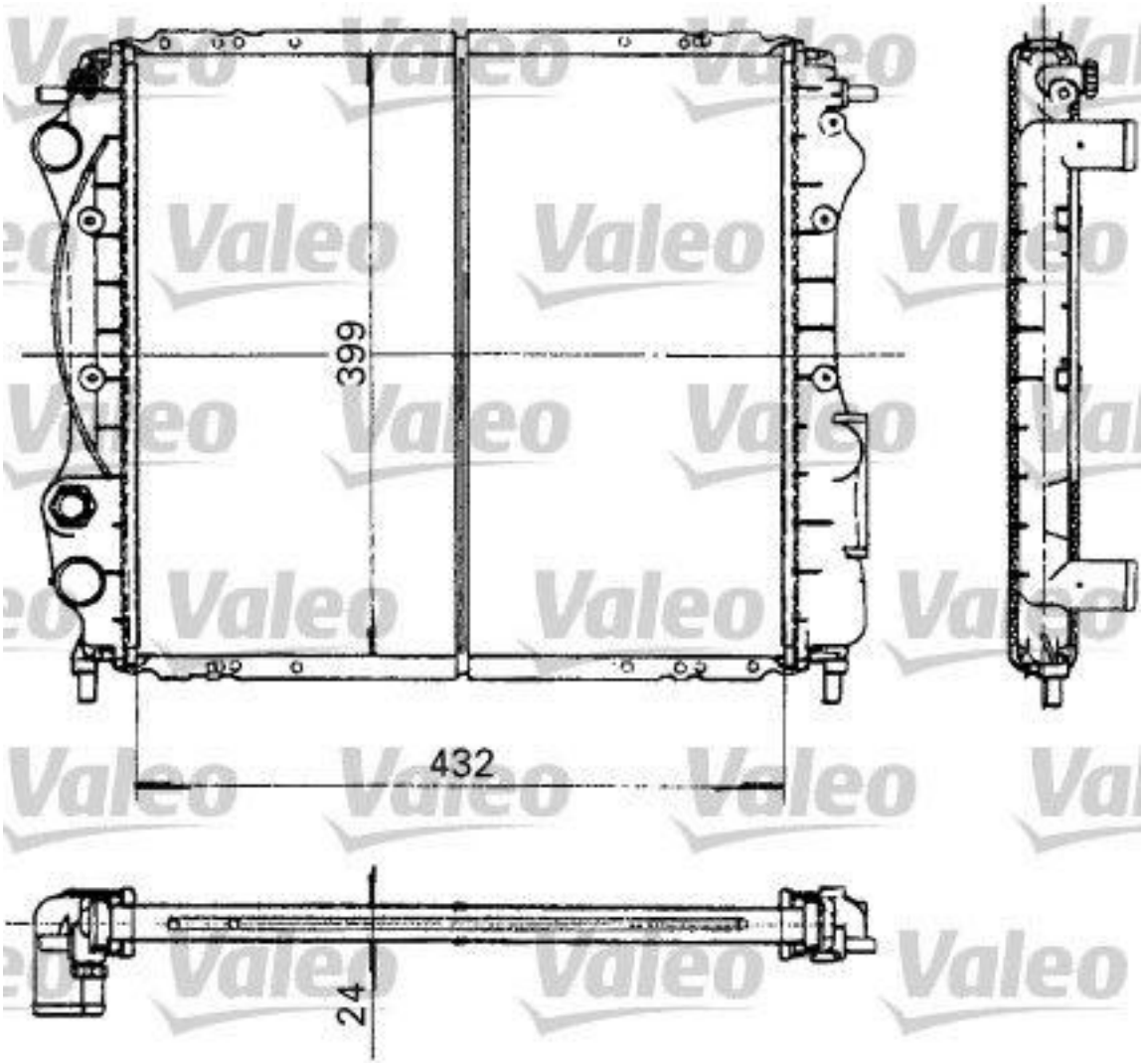
399
432
24