RECANVIS Jama , S.L.

RECANVIS I ACCESSORIS

# VALEO - 730492 - RADIADOR 430492

MODELOS VEHÍCULOS:

CITROEN AX 1.0, 1.0 i (91-98)
CITROEN AX 1.1, 1.1 i (91-98)
CITROEN AX 1.4, 1.4 i (91-98)

CARACTERÍSTICAS:
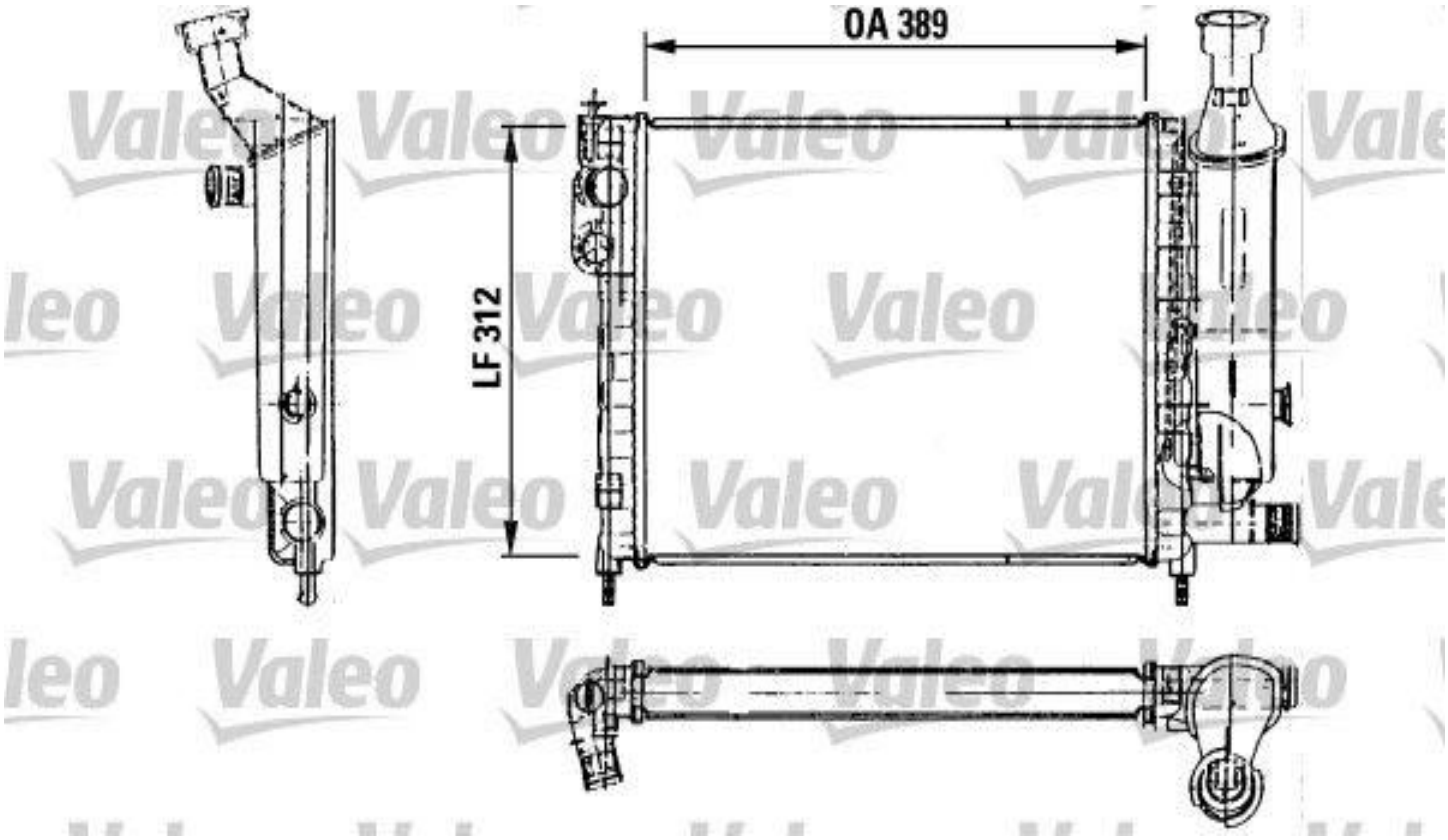
Profundidad de red [mm]: 27 mm
Ancho de red [mm]:  313 mm
Longitud de red [mm]: 389 mm
Material: Aluminio
Tipo de cárter/carcasa: Cubierta de plástico
Calefacción / Refrigeración: Con depósito de compensación, para vehículos sin radiador de aceite
Artículo complementario / información complementaria 2: Sin regulador de refrigerante
Peso [kg]: 2,9 kg