RECANVIS Jama , S.L.

RECANVIS I ACCESSORIS

VALEO - 730944 - RADIADOR 730944

MODELOS VEHÍCULOS:

OPEL ARENA Furgón (A97)
OPEL ARENA Combi (A97)
OPEL ARENA Furgón (TB, TF)
R. TRAFIC Autobús (TXW)
R. TRAFIC Furgón (TXX)
R. TRAFIC Caja/Chasis (PXX)

CARACTERISTICAS:

Profundidad de red [mm]: 36 mm
Ancho de red [mm]: 398 mm
Longitud de red [mm]: 655 mm
Material: Cobre
Tipo de cárter/carcasa: Cubierta de plástico
Ø entrada [mm]: 37 mm
Ø salida [mm]: 37 mm
Calefacción / Refrigeración: Para vehículos sin radiador de aceite
Artículo complementario / información complementaria 2: Sin regulador de refrigerante
Peso [kg]: 5,25 kg

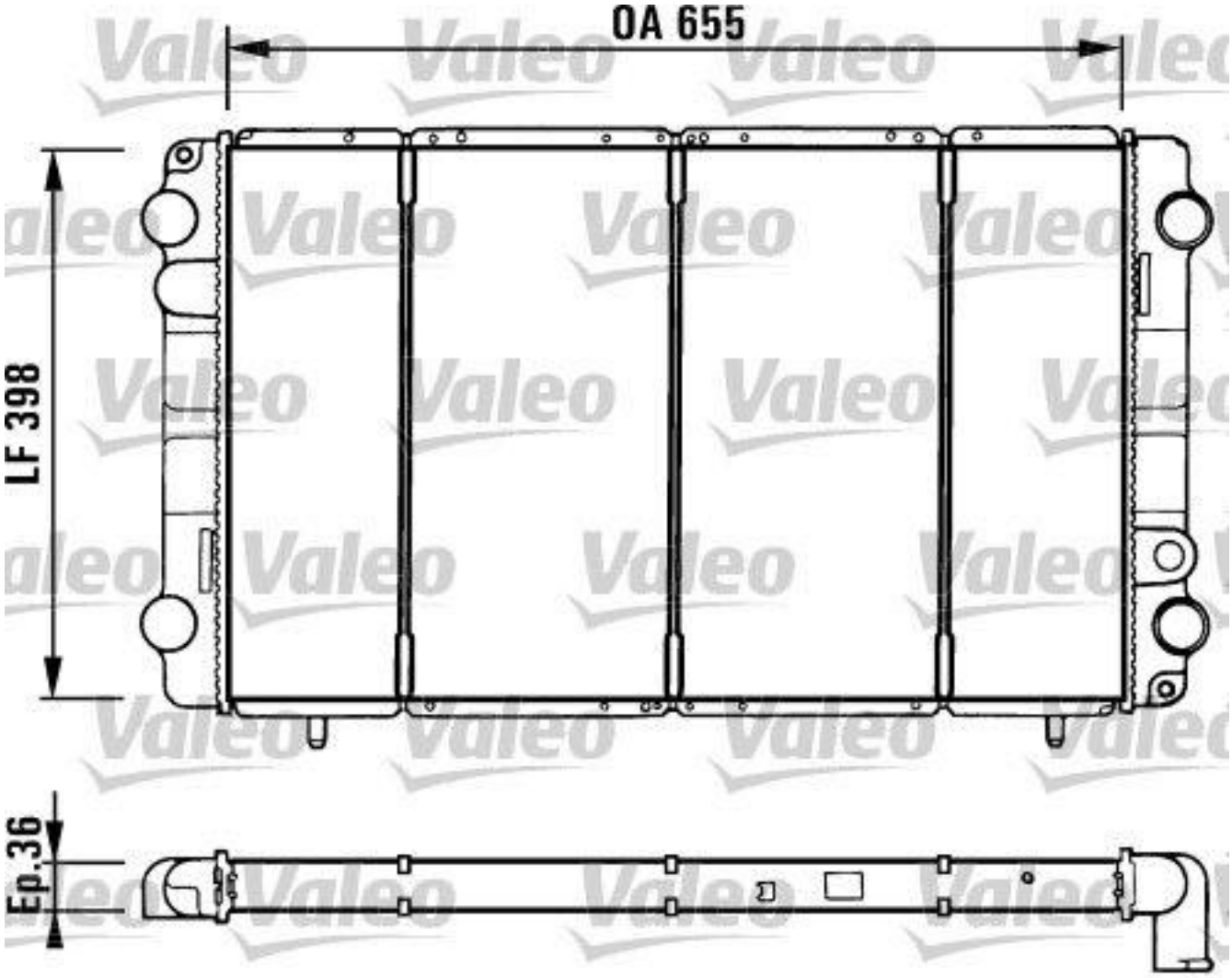
OA 655
LF 398
Ep.36