RECANVIS Jama , S.L.

RECANVIS I ACCESSORIS

VALEO - 730982 - RADIADOR XANTIA 1.9 TD

MODELOS VEHÍCULOS:
CITROËN XANTIA (X1_, X2_) (XUD9SD) (02.96-04.03)
" DHX (XUD9TF/BTF) DHY (XUD9TE/Y) (05.93-04.03)
" D8B (XUD9T) (06.95-04.03)

CARACTERÍSTICAS:

Profundidad de red [mm]: 33 mm
Ancho de red [mm]: 396 mm
Longitud de red [mm]: 608 mm
Material: Aluminio
Tipo de cárter/carcasa: Cubierta de plástico
Ø entrada [mm]: 36 mm
Ø salida [mm]: 36 mm
Calefacción / Refrigeración: Para vehículos sin radiador de aceite
Artículo complementario / información complementaria 2: Sin regulador de refrigerante
Peso [kg]: 5,94 kg

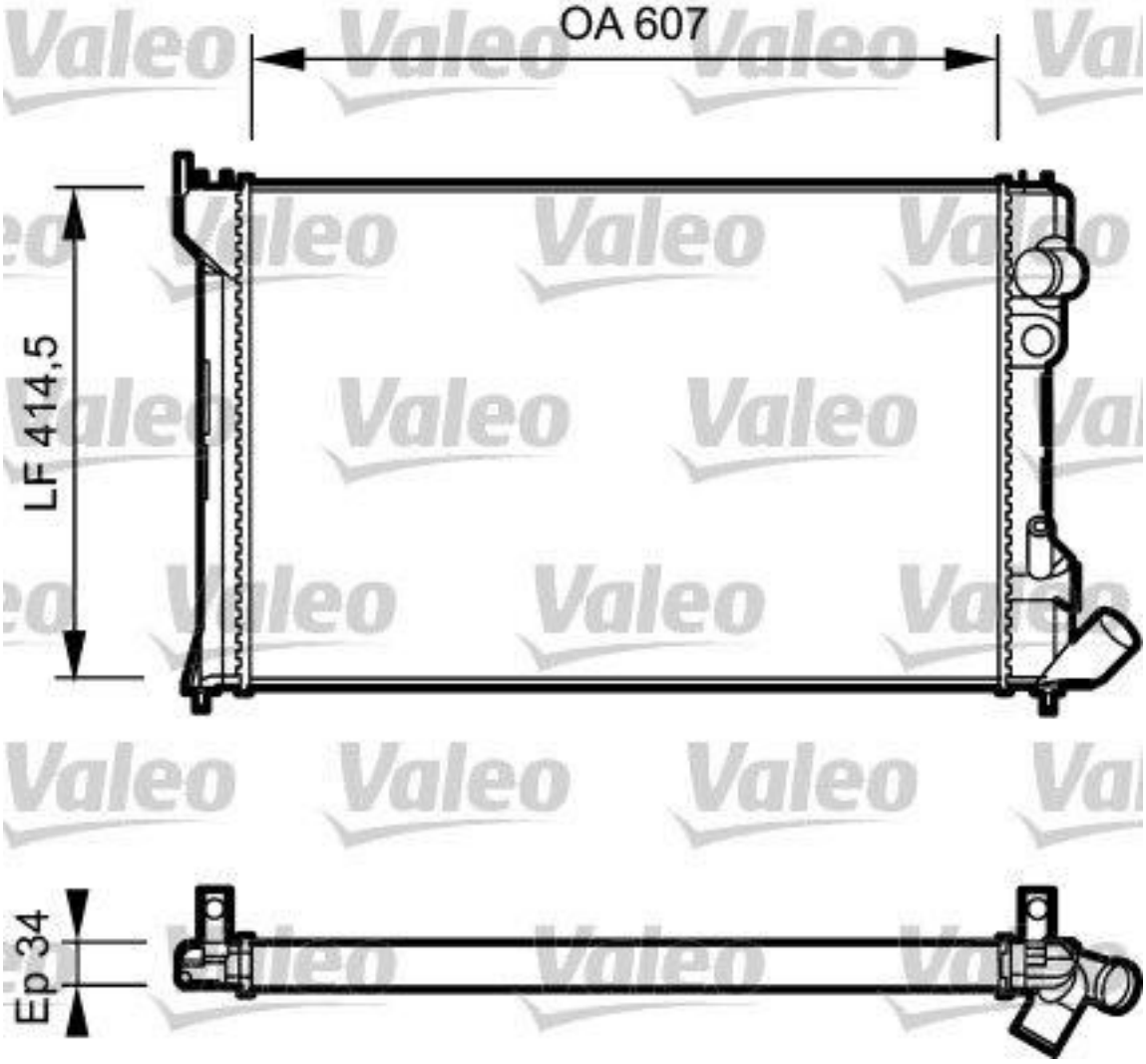
OA 607
LF 414,5
Ep 34