RECANVIS Jama , S.L.

RECANVIS I ACCESSORIS

VALEO - 731176 - RADIADOR 731176

MODELOS VEHÍCULOS:

CITROËN ZX (N2) 1.9 DT
PEUGEOT 106 I (1A, 1C) K9Y
PEUGEOT 106 Van I Furgoneta/hatchback (1S_)
PEUGEOT 306 Fastback (7A, 7C, N3, N5)
PEUGEOT 306 (7B, N3, N5)

CARACTERÍSTICAS:

Profundidad de red [mm]: 34 mm
Ancho de red [mm]: 378 mm
Longitud de red [mm]: 610 mm
Material: Aluminio
Ø entrada [mm]: 40 mm
Ø salida [mm]: 40 mm
Calefacción / Refrigeración: Con depósito de compensación, para vehículos sin radiador de aceite
Artículo complementario / información complementaria 2: Con regulador de refrigerante
Peso [kg]: 4,88 kg

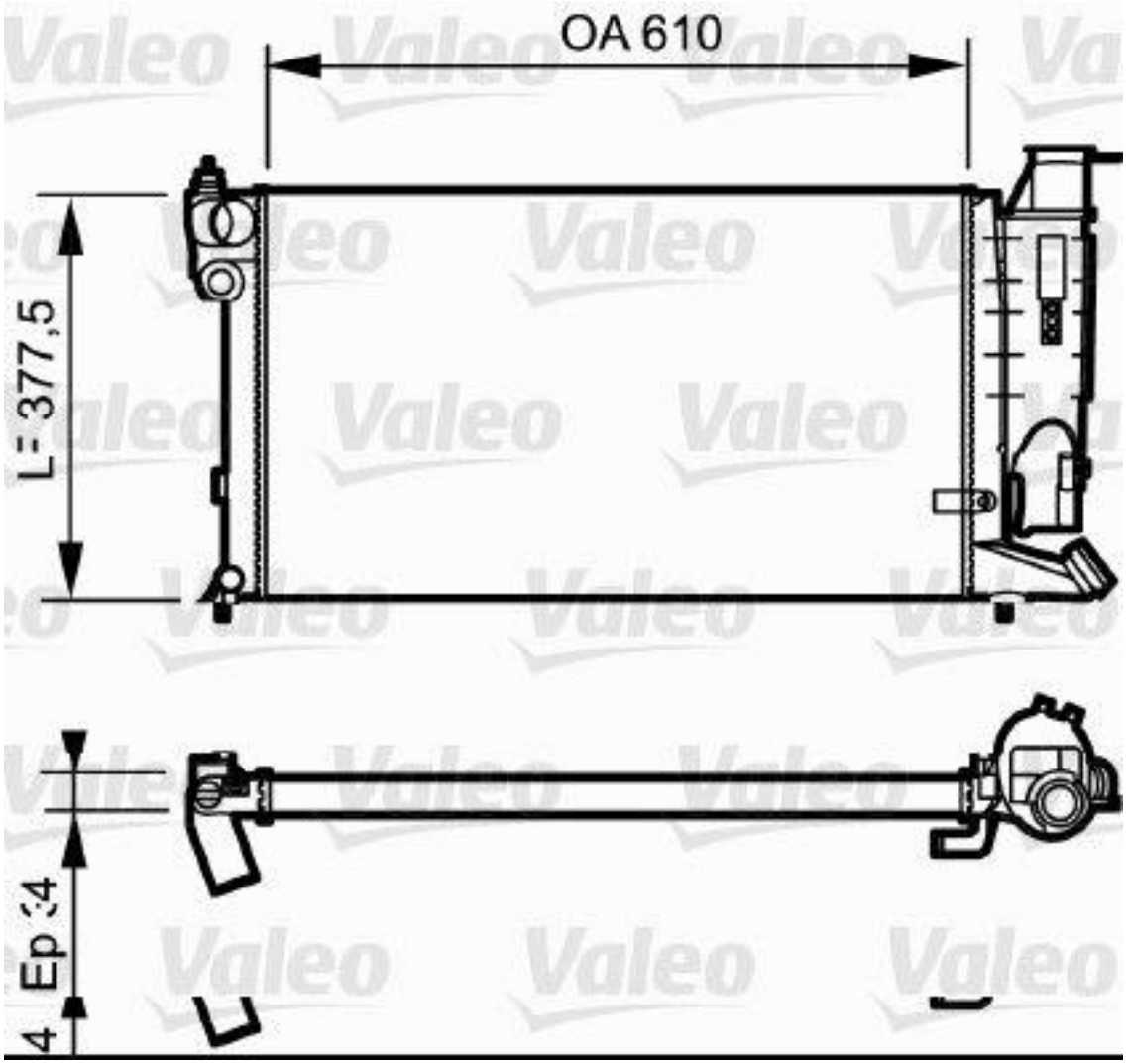
OA 610
L= 377,5
Ep 34