RECANVIS Jama , S.L.

RECANVIS I ACCESSORIS

VALEO - 816655 - RADIADOR 816655

MODELOS VEHÍCULOS:

RENAULT CLIO I
RENAULT EXPRESS Furgoneta/monovolumen
RENAULT 19 I
RENAULT 19 I Chamade
RENAULT 19 II
RENAULT 19 II Chamade

CARACTERÍSTICAS:
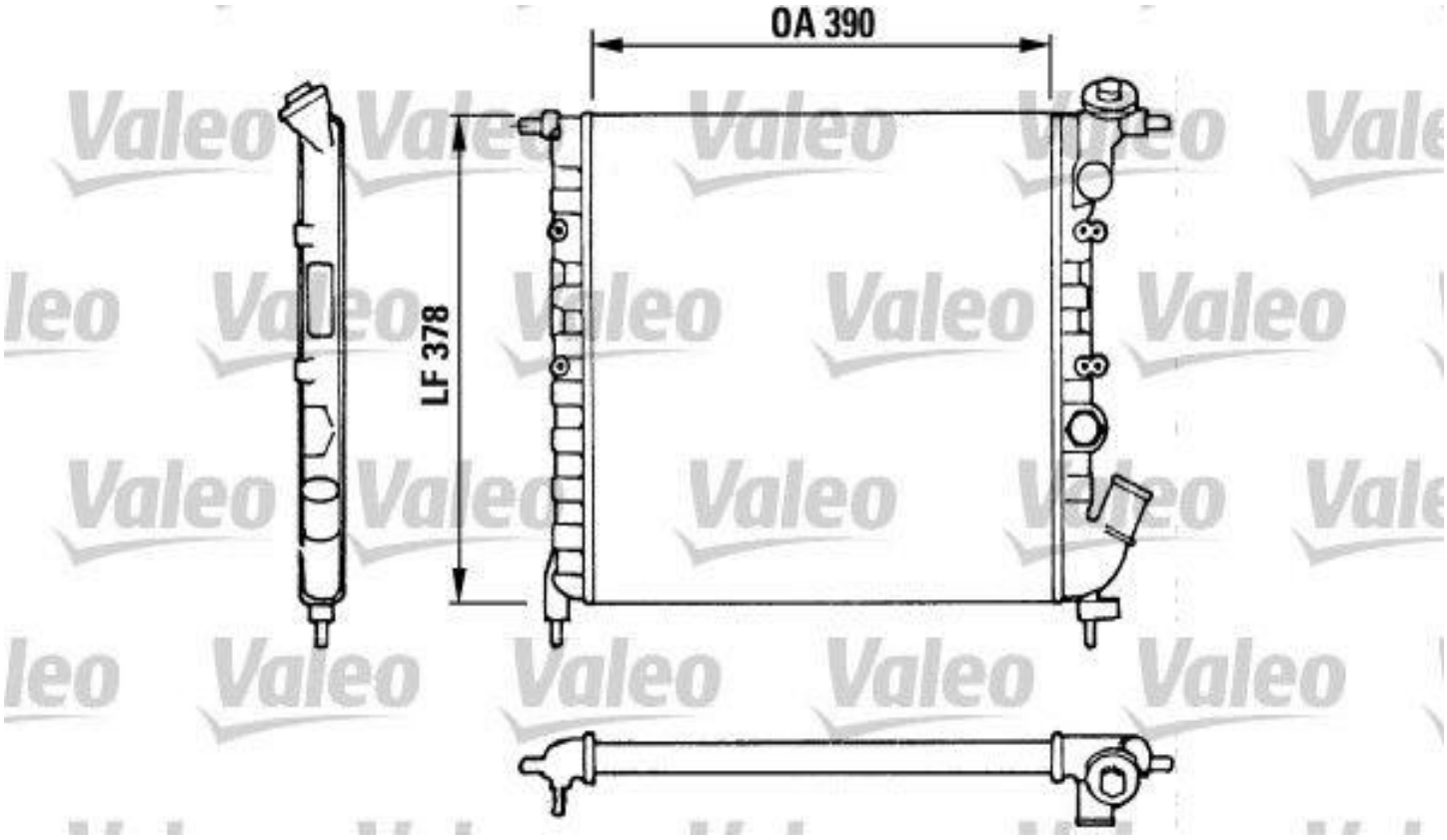
Profundidad de red [mm]: 34 mm
Ancho de red [mm]: 378 mm
Longitud de red [mm]: 390 mm
Material: Aluminio
Ø entrada [mm]: 32 mm
Ø salida [mm]: 32 mm
Calefacción / Refrigeración: Con depósito de compensación, para vehículos sin radiador de aceite
Artículo complementario / información complementaria 2: Sin regulador de refrigerante
Peso [kg]: 2,79 kg