RECANVIS Jama , S.L.

RECANVIS I ACCESSORIS

VALEO - 883718 - RADIADOR 883718

MODELOS VEHÍCULOS:

VW DERBY (86C, 80)
VW GOLF I (17)
VW JETTA I (16)
VW PASSAT B2 Sedán (32B) Variant (33B)
VW POLO (86) II (86C, 80) Coupé (86C, 80)
VW SANTANA (32B)
VW SCIROCCO (53)

CARACTERÍSTICAS:
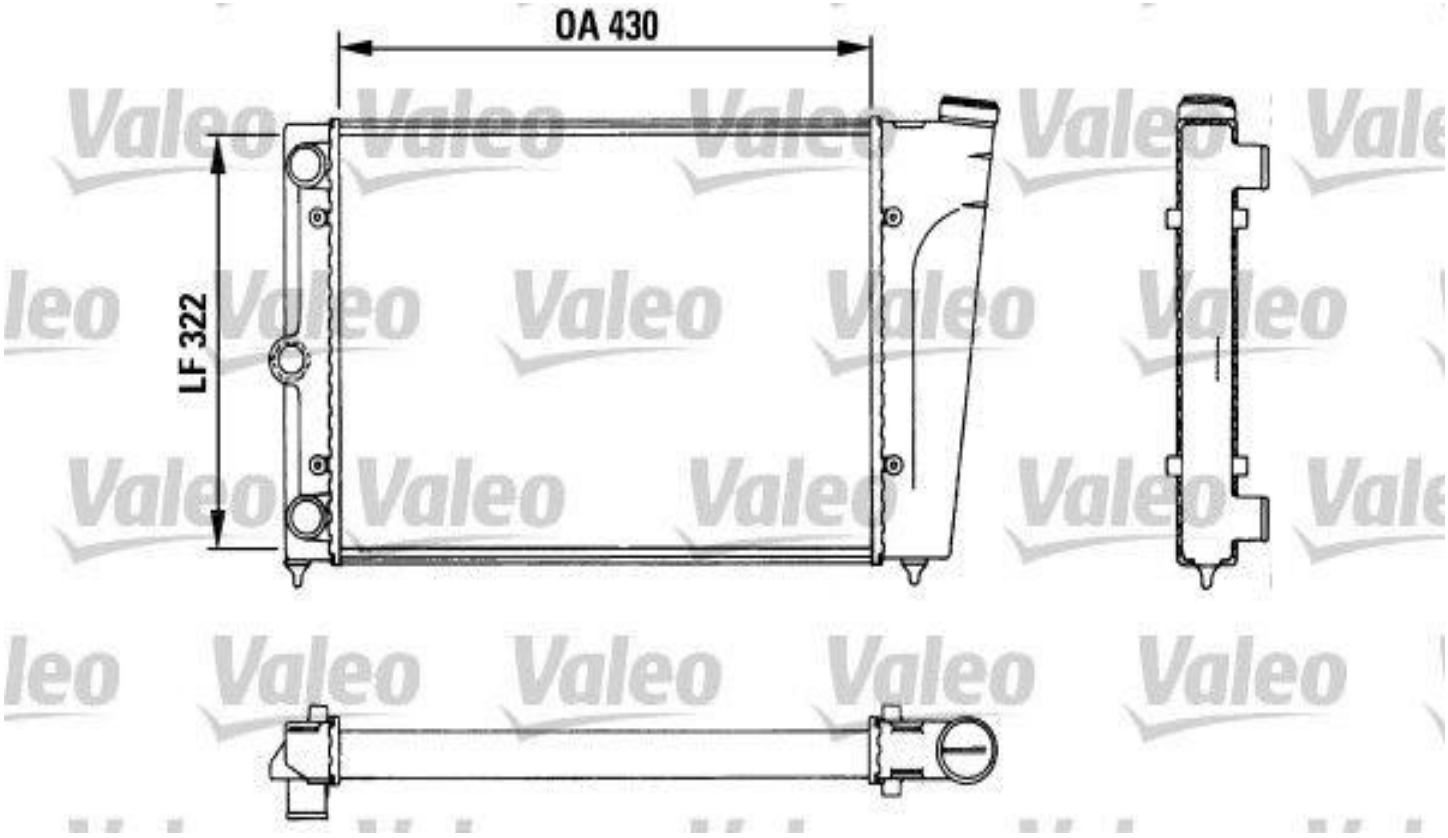
Profundidad de red [mm]: 34 mm
Ancho de red [mm]: 322 mm
Longitud de red [mm]: 430 mm
Material: Aluminio
Ø entrada [mm]: 32 mm
Ø salida [mm]: 32 mm
Calefacción / Refrigeración: Con depósito de compensación
Artículo complementario / información complementaria 2: Sin regulador de refrigerante
Peso [kg]: 2,31 kg